Family

Atticus

Design – Erin Ruby

JOHANSON

Einführung

Atticus mit Inspiration aus Harper Lees „To Kill A Mockingbird“
Das Atticus-Konzept hat seinen Ursprung in der Natur, besonders inspiriert durch die amerikanische Spottdrossel (engl. „mockingbird“), was in der elegant gerundeten Form zum Ausdruck kommt, die auch an eine Muschelschale erinnert.

Die Stühle sind bequem und einladend mit Armlehnen, die den Benutzer diskret unterstützen. Der Sessel ist sowohl mit niedriger als auch hoher Rückenlehne erhältlich – je nachdem, ob man eine entspannende Lounge-Atmosphäre anstrebt oder eine sitzfreundliche Umgebung im Konferenzraum anbieten möchte. Die Serie eignet sich sowohl für größere als auch für kleinere Arrangements und fügt sich gut in die unterschiedlichsten Umgebungen ein. Mit seinen zahlreichen Basisvarianten stellt Atticus eine universelle und flexible Lösung dar: für das private Büro und das Sitzungszimmer ebenso wie für Cafés und Wohnzimmer.

Designer

Das in Stockholm ansässige Designstudio Färg & Blanche ist für sein experimentelles Schaffen bekannt, bei dem sich alle Elemente gegenseitig beeinflussen. Das kreative Spektrum der Designer reicht von exklusiven, manuell gefertigten Unikaten bis hin zu industriell hergestellten Produkten mit prägnantem Stil.

Modell

Atticus - armless 03-46

Atticus -with arms 03-46

Atticus-armless-03-46
mit Rädern*

Atticus-with arms-03-46
mit Rädern*

Atticus - armless 08-46

Atticus -with arms 08-46

Atticus-armless-08-46
Wood

Atticus- with arms-08-46
Wood

Atticus - armless 09-46

Atticus -with arms 09-46

* Erh ltlich mit Gasfeder und Neigung

Modell

Atticus-BS armless 08-64

Atticus-BS armless 08-77

Atticus-BS with arms 08-64

Atticus-BS with arms 08-77

Atticus-BS armless 09-64

Atticus-BS armless 09-77

Atticus-BS with arms 09-64

Atticus-BS with arms 09-77

Modell

Atticus - Lounge Low 03

Atticus - Lounge High 03

Atticus - Lounge Low 08 Wood

Atticus - Lounge High 08 Wood

Atticus - Lounge Low 09

Atticus - Lounge High 09

Material

Holz Gestell 08-wood

Eiche

Weiß gebeiztet Eiche

Schwarz gebeiztet Eiche

Sitz - Polstermaterialien

Johanson bietet standardmäßig ein äußerst umfangreiches Sortiment an Bezügen aus Stoff, Leder und Kunstleder von den angesehensten Herstellern der Welt. Falls trotz dieser breiten Auswahl ein anderes Material gewünscht werden sollte, ist eine entsprechende Anfrage ebenfalls möglich. Johanson berechnet keine Anlaufkosten für die Verarbeitung von Nicht-Standardmaterial.

Multicolour - Oberfläche RAL

Nutzen Sie die Vielfalt von Johansons Farbangebot: Für Stahlgestell und Metalldetails sind standardmäßig 405 Varianten unterschiedlicher Oberflächenvarianten erhältlich. Sie haben die Wahl zwischen sämtlichen 195 RAL-Farben, in den alternativen Ausführungen Volltonfarbe (Glanz 72) oder Strukturfinish mit einer matten und leicht texturierten eleganten Oberfläche. Darüber hinaus sind 15 RAL-Farben mit Perlmutteffekt sowie Chrom oder Poliertes Aluminium wählbar.
Für alle Farben siehe www.johansondesign.de

195 Solid collection (Glanz 72)
195 Structure collection (matte, strukturierte Oberfläche)
15 Pearl finish collection
Chrom (08, 09-Gestell)
Poliertes Aluminium (03-Gestell)

Zubehör

Kupplungsbeschlag

08-Gestell

Räder

Räder für 03-Gestell in schwarz, Weiß und Chrome erhältlich.

Kupplungsbeschlag

09-Gestell

Extra

Filtzgleitern

Fakten

Material

Vollgepolstert Sessel mit gegossen Kaltschaum Kern. Auf Anfrage sind für alle Modelle Kaltschaum/Polyether, der die höchsten Brandschutzklasse CMHR (Combustion Modified High Resilience) standhält, erhältlich. Die Ständer sind aus oberflächenbehandeltem/lackiertem Metall.

Zertifikat

•Brandschutz Zertifikat (Danak)

BIM - Objekte können unter

johansondesign.de heruntergeladen werden

Autocad 2D

Autocad 3D

Sketchup

pCon

3D Max

Archicad

Revit

Recycling

Sämtliche Stahlteile sind recyclingfähig. Bei Oberflächenbehandlung erfolgt die Entfettung mittels alkalischer Reinigung. Nach dem Abscheiden wird das Öl vernichtet. Lackierung geschieht durch elektrostatische Auftragung von Epoxy-Pulver, ein Verfahren mit minimalen Verlusten. Die Verchromung (elektrolytische Oberflächenbehandlung) ist recyclingfähig. Verwendet wird dreiwertiges Chrom.
Die verwendeten Kunststoffteile sind recyclingfähig.
Die Herstellung aller Polsterungen und Gestelle aus aufgeschäumtem Material geschieht gänzlich ohne Freone. Es werden nur wasserbasierte Klebstoffe und Heißkleber eingesetzt, die keine Lösungsmittel enthalten.

Fakten

Atticus

Maße cm

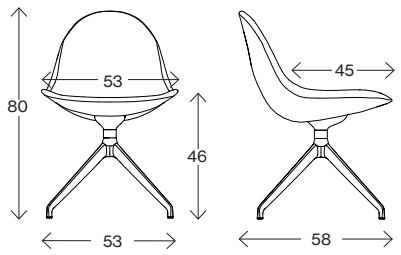

Atticus - armless 03-46

Gewicht (kg)	8,0
Volumen (m³)	0,34
Gesamthöhe mit Höhenverstellung	77 - 88
Sitzhöhe mit Höhenverstellung	42 - 53

Drehbares Gestell

Maße cm

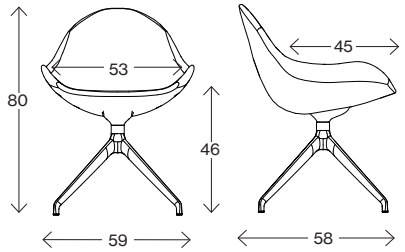

Atticus - with arms 03-46

Gewicht (kg)	8,0
Volumen (m³)	0,34
Gesamthöhe mit Höhenverstellung	77 - 88
Sitzhöhe mit Höhenverstellung	42 - 53

Drehbares Gestell

Maße cm

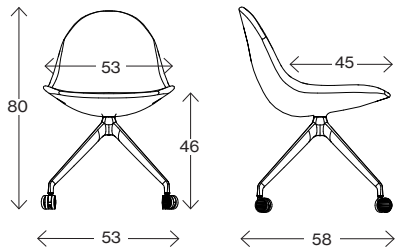

Atticus-armless-03-46 mit Rädern

Gewicht (kg)	8,0
Volumen (m³)	0,34
Gesamthöhe mit Höhenverstellung	77 - 88
Sitzhöhe mit Höhenverstellung	42 - 53

Drehbares Gestell

Maße cm

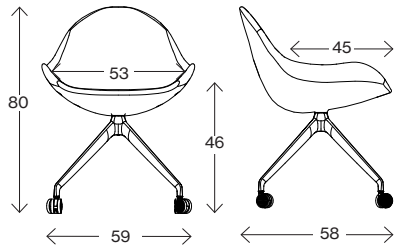

Atticus - with arms 03-46 mit Rädern

Gewicht (kg)	8,0
Volumen (m³)	0,34
Gesamthöhe mit Höhenverstellung	77 - 88
Sitzhöhe mit Höhenverstellung	42 - 53

Drehbares Gestell

Fakten

Atticus

Maße cm

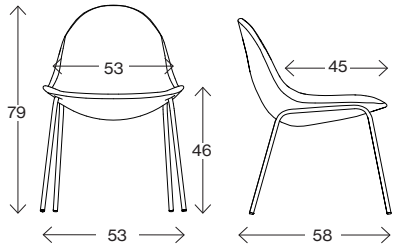

Atticus - armless 08-46

Gewicht (kg)	7,0
Volumen (m³)	0,34

Maße cm

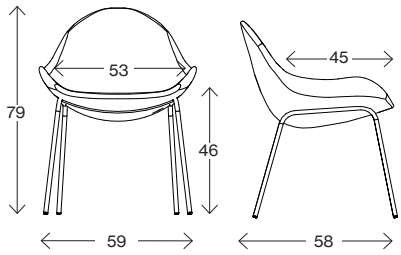

Atticus - with arms 08-46

Gewicht (kg)	7,0
Volumen (m³)	0,34

Maße cm

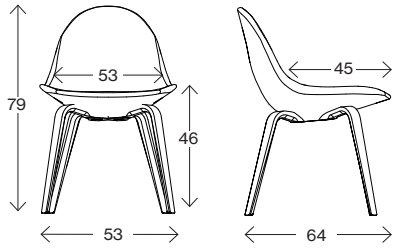

Atticus-armless-08-46 wood

Gewicht (kg)	8,0
Volumen (m³)	0,34

Maße cm

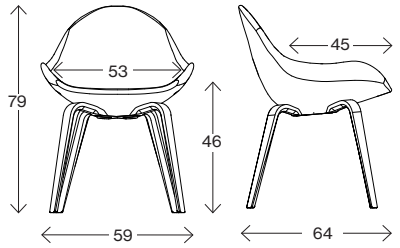

Atticus - with arms 08-46 wood

Gewicht (kg)	8,0
Volumen (m³)	0,34

Fakten

Atticus

Maße cm

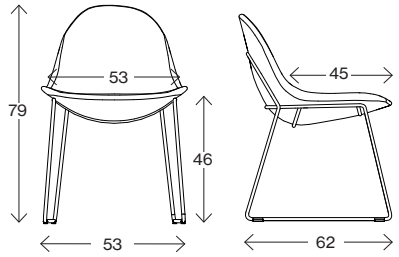

Atticus - armless 09-46

Gewicht (kg)	10,0
Volumen (m³)	0,34

Maße cm

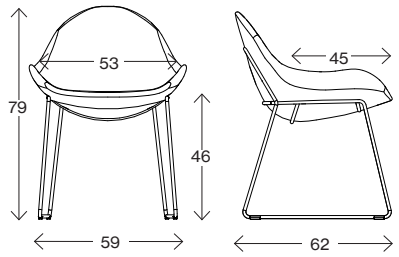

Atticus - with arms 09-46

Gewicht (kg)	10,0
Volumen (m³)	0,34

Fakten

Atticus-BS

Maße cm

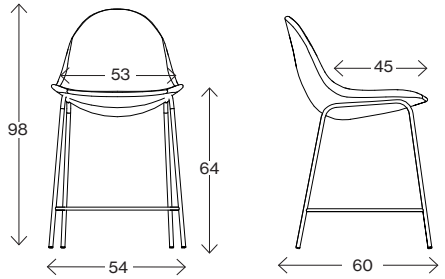

Atticus-BS-armless-08-64

Gewicht (kg)	10,0
Volumen (m³)	0,45

Maße cm

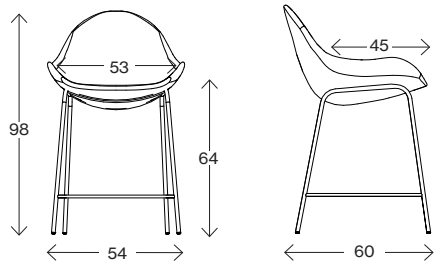

Atticus-BS-with arms-08-64

Gewicht (kg)	10,0
Volumen (m³)	0,45

Maße cm

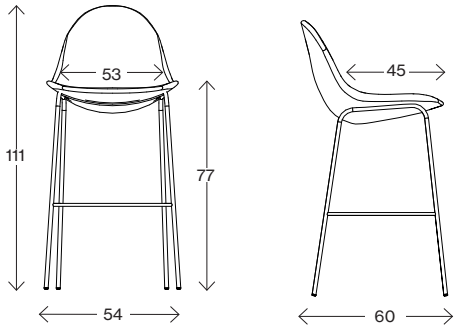

Atticus-BS-armless-08-77

Gewicht (kg)	10,0
Volumen (m³)	0,51

Maße cm

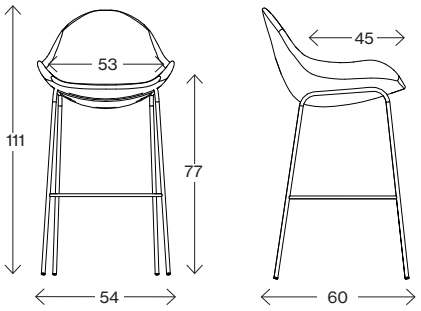

Atticus-BS-with arms-08-77

Gewicht (kg)	10,0
Volumen (m³)	0,51

Fakten

Atticus-BS

Maße cm

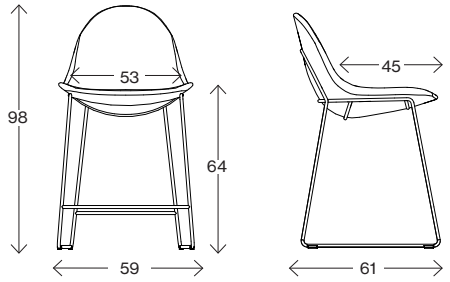

Atticus-BS-armless-09-64

Gewicht (kg)	10,0
Volumen (m³)	0,45

Maße cm

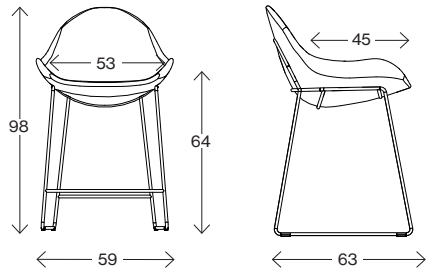

Atticus-BS-with arms-09-64

Gewicht (kg)	10,0
Volumen (m³)	0,45

Maße cm

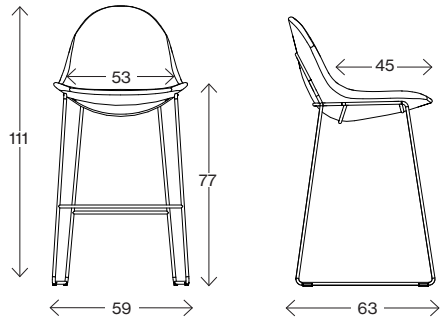

Atticus-BS-armless-09-77

Gewicht (kg)	10,0
Volumen (m³)	0,51

Maße cm

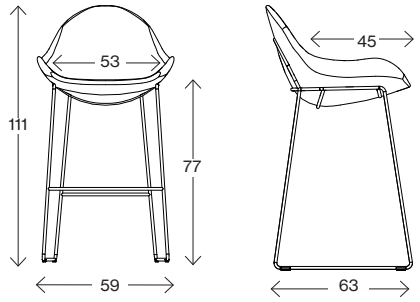

Atticus-BS-with arms-09-77

Gewicht (kg)	10,0
Volumen (m³)	0,51

Fakten

Atticus-Lounge

Maße cm

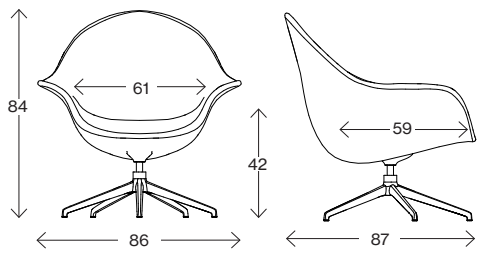

Atticus - Lounge Low 03

Gewicht (kg)	14,0
Volumen (m³)	0,85

Maße cm

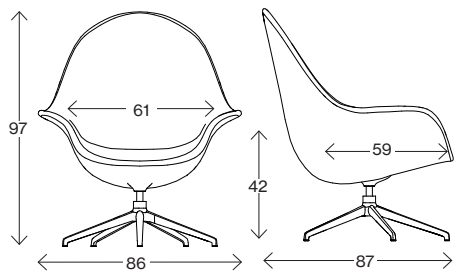

Atticus - Lounge High 03

Gewicht (kg)	14,0
Volumen (m³)	0,85

Maße cm

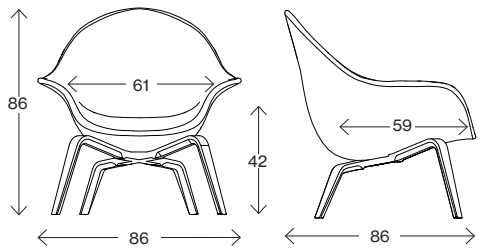

Atticus - Lounge Low 08 Wood

Gewicht (kg)	13,0
Volumen (m³)	0,85

Maße cm

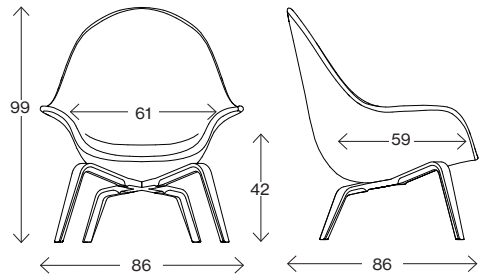

Atticus - Lounge High 08 Wood

Gewicht (kg)	13,0
Volumen (m³)	0,85

Fakten

Atticus-Lounge

Maße cm

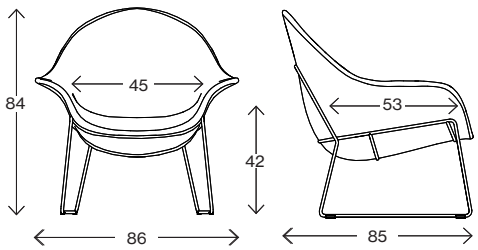

Atticus - Lounge Low 09

Gewicht (kg)	17,0
Volumen (m^3)	0,85

Maße cm

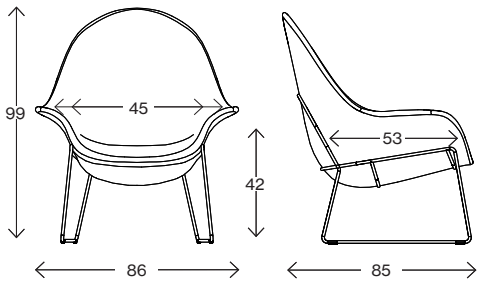

Atticus - Lounge High 09

Gewicht (kg)	17,0
Volumen (m^3)	0,85

GIN

JOHANSON

Johanson Design AB | Anders Anderssons Väg 7 | 285 35 Markaryd | Sweden
Tel +46–433 725 00 | www.johansondesign.de