Bail

Design – Böttcher & Kayser

JOHANSON

Einführung

Bail ist eine flexible Serie voller Variationsmöglichkeiten. Sie lässt sich leicht kombinieren und fügt sich harmonisch in unterschiedlichste Umgebungen ein, seien es Hotels, Foyers, Wartezimmer, Lounges oder Büroräume. Das einfache und klare Design ist auch ideal für die private Wohnung. Bail kann mit seinem flexiblen System und Ergänzungsprodukten Umgebungen für informelle Treffen und kreative Zusammenkünfte gestalten, gleichzeitig aber auch zu einem mehr abgetrennten Bereich ummöbliert werden, wenn stille Zonen für erhöhte Konzentration und Abgeschiedenheit erwünscht sind. Mit BAIL lassen sich Räume im Raum schaffen und Möblierungen nach Bedarf maßschneidern.

Die Serie Bail umfasst auch Ergänzungsprodukte wie Tische und bepflanzbare Elemente. Mit diesen Komponenten lässt sich das Gefühl, Räume im Raum zu schaffen, zusätzlich verstärken und eine komplette Möblierung erreichen, die ganz nach Bedarf angepasst und farblich abgestimmt werden kann.

Mit Bail lassen sich Räume im Raum schaffen und Möblierungen nach Bedarf maßschneidern.

Designer

Böttcher & Kayser ist ein 2007 in Berlin gegründetes Design-Studio, welches in den Bereichen Konsumgüter, Möbel, Beleuchtung und Innenarchitektur tätig ist. Moritz Böttcher und Nikolaus Kayser wurden mit mehreren prestigeträchtigen Auszeichnungen, wie dem Interior Innovation Award, mehreren iF Design Awards und zahlreichen Red Dot Awards - darunter auch dem Best of the Best - ausgezeichnet. Ihre Projekte wurden in Büchern und Magazinen weltweit veröffentlicht.

Modell

1-sitz Bank

2-sitz Bank

3-sitz Bank

1-sitz

2-sitz

3-sitz

1-sitz mit 2 Stück Armlehnen

2-sitz mit 2 Stück Armlehnen

3-sitz mit 2 Stück Armlehnen

1-sitz, screen back, screen side

2-sitz, screen back, screen side

3-sitz, screen back, screen side

Bail Corner 45°

Bail Corner 90°, Runden

Bail Corner 90°, Gerade

Modell

Bail Garden 61x66

Bail Table 61x66

Bail Table 132x66

Bail Coffe Table Ø28

Beispiele für Kombinationen

2-sitz mit 2 Stück Armlehnen
und Bail Table 61x66 Eiche furnier

2-sitz mit 2 Stück Armlehnen
und Bail Garden 61x66

4-sitz mit 2 Stück Armlehnen
und Bail Table 61x66 Eiche furnier

5-sitz mit 2 Stück Armlehnen
und ein Bail Corner 45°

6-sitz mit 2 Stück Armlehnen
und zwei Bail Corner 45°

5-sitz mit 2 Stück Armlehnen
und ein Bail Corner 90°

Material

Sitz - Polstermaterialien

Johanson bietet standardmäßig ein äußerst umfangreiches Sortiment an Bezügen aus Stoff, Leder und Kunstleder von den angesehensten Herstellern der Welt. Falls trotz dieser breiten Auswahl ein anderes Material gewünscht werden sollte, ist eine entsprechende Anfrage ebenfalls möglich. Johanson berechnet keine Anlaufkosten für die Verarbeitung von Nicht-Standardmaterial.

Multicolour - Oberfläche RAL

Nutzen Sie die Vielfalt von Johansons Farbangebot:
Für Stahlgestell und Metalldetails sind standardmäßig 405 Varianten unterschiedlicher Oberflächenvarianten erhältlich. Sie haben die Wahl zwischen sämtlichen 195 RAL-Farben, in den alternativen Ausführungen Vollton-farbe (Glanz 72) oder Strukturfinish mit einer matten und leicht texturierten eleganten Oberfläche. Darüber hinaus sind 15 RAL-Farben mit Perlmutteffekt sowie Chrom wählbar.

Für alle Farben siehe www.johansondesign.de

195 Solid collection (Glanz 72)
195 Structure collection (matte, strukturierte Oberfläche)
15 Pearl finish collection und chrom.

Zubehör

Elektronische Komponenten

Dank der Halterung können Sie einen Powerdot Mini mit Steckdose oder Smart Charging mit 2 USB-C-Buchsen mit den mitgelieferten Schrauben an der gewünschten Stelle montieren.

Halterung

Powerdot Halterung
Mini, einzel
Schwarz / Weiß

Powerdot Halterung Mini, doppelt
Schwarz / Weiß

Powerdot

Powerdot Mini Electric
1 Strom (Typ F, Schuko)
Schwarz / Weiß

Powerdot Mini USB
2 USB-C PD
(30W/20V/1,5A)
Schwarz / Weiß

Knöpfe

Ø18mm, Ø30mm,
Ø50mm

Kupplungsbeschlag

Tischplatte

Bail Coffe Table

Ø28

Oberfläche	Beschreibung	Kante
Weiß Laminat	F1040 MAT Alpino RAL 9010	Discus Kante, natur lackiertem MDF
Schwarz Laminat	F2253 MAT Diamond black RAL 9011	Discus Kante, natur lackiertem MDF
Hellgrau Laminat	F7927 MAT Folkestone NCS S 2500-N	Discus Kante, natur lackiertem MDF
Eiche Laminat	F5374 NAT Elegant oak	Discus Kante, natur lackiertem MDF
Birke Laminat	F7921 MAT Birch	Discus Kante, natur lackiertem MDF
Wenge Laminat	F1614 MAT Punga Punga Wood	Discus Kante, natur lackiertem MDF
Walnuss Laminat	F5150 MAT American Walnut	Discus Kante, natur lackiertem MDF
Eschen Laminat	F8843 NAT Natural Ash	Discus Kante, natur lackiertem MDF
Eichen Furnier	Klar lackierte Eichen Furnier	Discus Kante, natur lackiertem MDF
Birken Furnier	Klar lackierte Birken Furnier	Discus Kante, natur lackiertem MDF
Eschen Furnier	Klar lackierte Esche Furnier	Discus Kante, natur lackiertem MDF
Formica Collection Colors	Jede Farbe aus Formica Collection Colors:	Discus Kante, natur lackiertem MDF
Weiß Laminat	F1040 MAT Alpino RAL 9010	Discus Kante, weiß lackiertem MDF
Schwarz Laminat	F2253 MAT Diamond black RAL 9011	Disucs Kante, schwarz MDF
Schwarz gebeizt Eiche Furnier	Schwarz gebeizt lackiert Eiche Furnier	Discus Kante, schwarz gebeizt MDF
Weiß gebeizt Eiche Furnier	Eichenfurnier weiß pigmentiert hardwax	Discus Kante, weiß gebeizt MDF
Schwarz gebeizt Esche Furnier	Schwarz gebeizt lackiert Esche Furnier	Discus Kante, schwarz gebeizt MDF
Weiß gebeizt Esche Furnier	Esche Furnier weiß pigmentiert hardwax	Discus Kante, weiß gebeizt MDF
Abet Laminati	Rocks 557 Papier	Discus Kante, natur lackiertem MDF
Abet Laminati	Rocks 1451 Papier	Discus Kante, natur lackiertem MDF
Abet Laminati	Rocks 596 Climb	Discus Kante, natur lackiertem MDF
Fenix NTM laminate	0718 Grigio Londra	Discus Kante, schwarz MDF
Fenix NTM laminate	0720 Nero Ingo	Discus Kante, schwarz MDF
Fenix NTM laminate	0724 Grigio Bromo	Discus Kante, schwarz MDF
Fenix NTM laminate	0752 Grigio Antrim	Discus Kante, schwarz MDF
Formica Collection True Scale	F3458 Travertine Silver AR Plus	Discus Kante, natur lackiertem MDF
Formica Collection True Scale	F3457 Breccia Paradiso AR Plus	Discus Kante, natur lackiertem MDF
Formica Collection True Scale	F3476 Jet Sequoia AR Plus	Discus Kante, natur lackiertem MDF
Fromica Collection Patterns	F8832 Elemental Corten AHD	Discus Kante, natur lackiertem MDF
Formica Collection Colors	Jede Farbe aus Formica Collection Colors:	Discus Kante, in passender Farbe

Bail Table

61x66, 132x66

Oberfläche	Beschreibung
Eichen Furnier	Klar lackierte Eichen Furnier
Birken Furnier	Klar lackierte Birken Furnier
Eschen Furnier	Klar lackierte Esche Furnier
Schwarz gebeizt Eiche Furnier	Schwarz gebeizt lackiert Eiche Furnier
Weiß gebeizt Eiche Furnier	Eichenfurnier weiß pigmentiert hardwax
Schwarz gebeizt Esche Furnier	Schwarz gebeizt lackiert Esche Furnier
Weiß gebeizt Esche Furnier	Esche Furnier weiß pigmentiert hardwax

Fakten

Material

Rahmen aus Holz und Kaltschaum Auf Anfrage sind für alle Modelle Kaltschaum/ Polyether, der die höchsten Brandschutz-klasse CMHR (Combustion Modified High Resilience) standhält, erhältlich. Die Ständer sind aus oberflächenbehandeltem/lackier-tem Metall.

Certifikat

- Brandschutzzertifikate(Danak)

BIM - Objekte können unter

johansondesign.de heruntergeladen werden.

3D Max

Archicad

Revit

Autocad 2D

Autocad 3D

Sketchup

pCon

Recycling

Sämtliche Stahlteile sind recyclingfähig. Bei Oberflächenbehandlung erfolgt die Entfettung mittels alkalischer Reinigung. Nach de Abschei-den wird das Öl vernichtet.
Lackierung geschieht durch elektrostatische Auftragung von Epoxy-Pulver, ein Verfahren mit minimalen Verlusten. Die Verchromung (elektrolytische Oberflächenbehandlung) ist recyclingfähig. Verwendet wird dreiwertiges Chrom. Die verwendeten Kunststoffteile sind recyclingfähig. Die Herstellung aller Polsterung-en und Gestelle aus aufgeschäumtem Material geschieht gänzlich ohne Freone. Es werden nur wasserbasierte Klebstoffe und Heißkleber eing-esetzt, die keine Lösungsmittel enthalten.

Fakten

Bail

Maße cm

1-sitz Bank

Gewicht (kg)	17,3

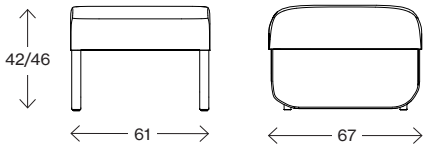

Maße cm

2-sitz Bank

Gewicht (kg)	27,4

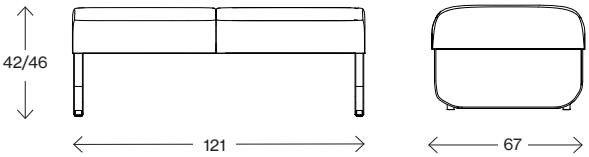

Maße cm

3-sitz Bank

Gewicht (kg)	37,5

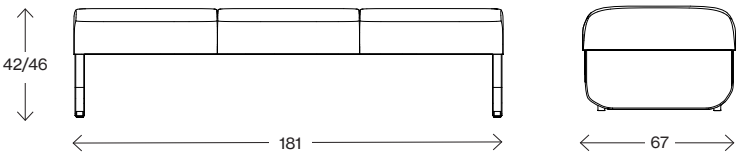

Mått cm

1-sitz

Gewicht (kg)	21,1

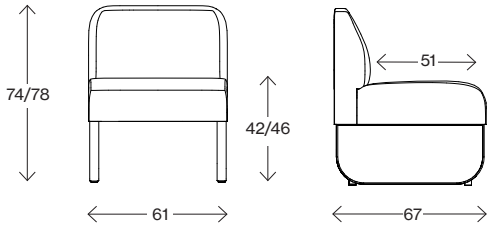

Maße cm

2-sitz

Gewicht (kg)	35,0

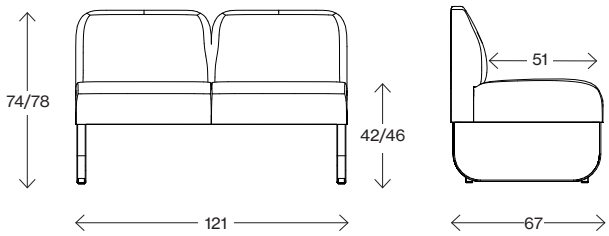

Fakten

Bail

Maße cm

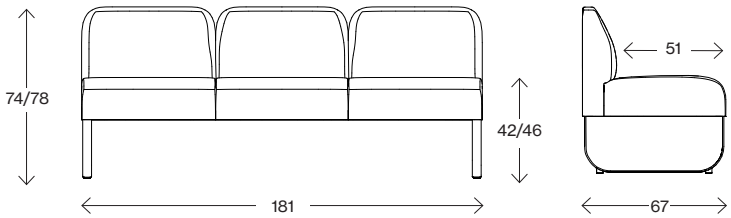

3-sitz

Gewicht (kg)	48,6

Maße cm

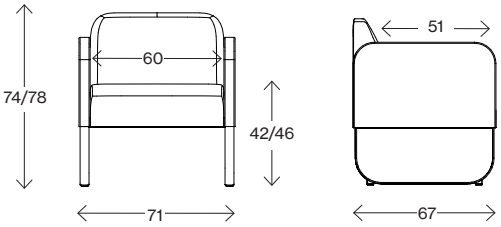

1-sitz mit 2 Stück Armlehnen

Gewicht (kg)	28,6

Maße cm

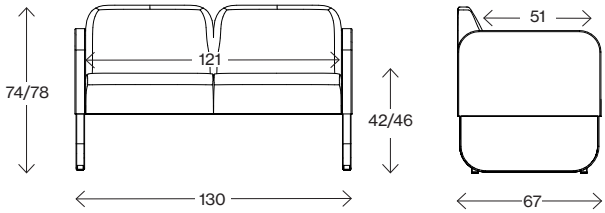

2-sitz mit 2 Stück Armlehnen

Gewicht (kg)	42,3

Maße cm

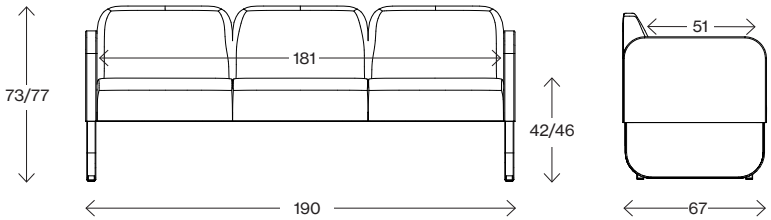

3-sitz mit 2 Stück Armlehnen

Gewicht (kg)	56,2

Fakten

Bail

Maße cm

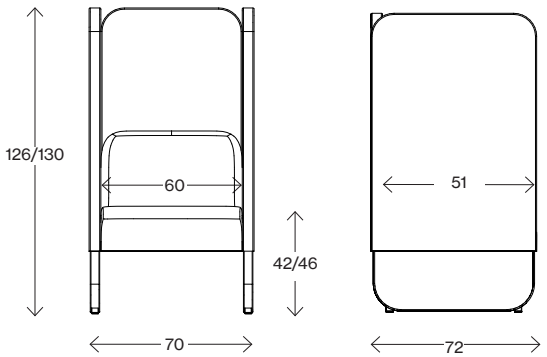

1-sitz, screen back, screen side

Gewicht (kg)	47,1

Maße cm

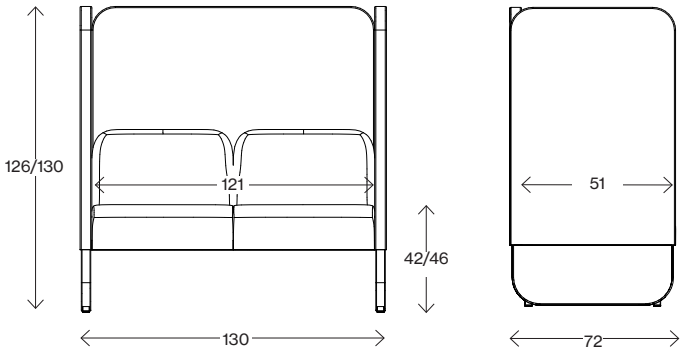

2-sitz, screen back, screen side

Gewicht (kg)	69,6

Maße cm

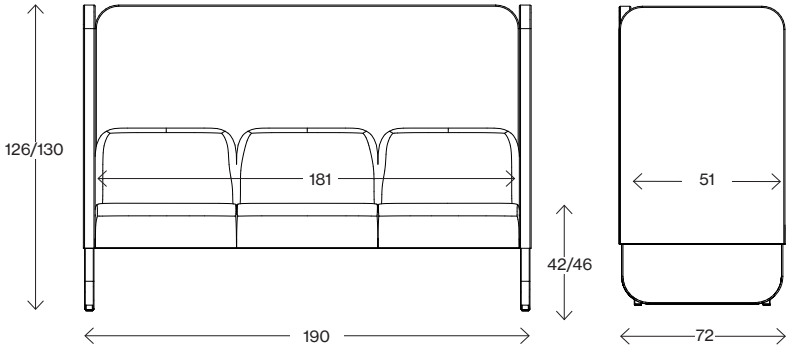

3-sitz, screen back, screen side

Gewicht (kg)	92,2

Fakten

Bail

Maße cm

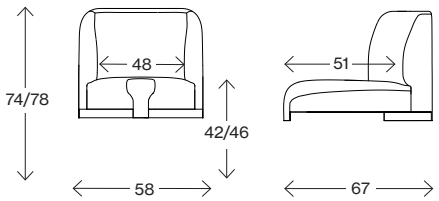

Bail Corner 45°

Gewicht (kg)	XX

Maße cm

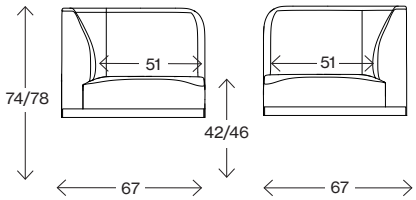

Bail Corner 90°, Gerade

Gewicht (kg)	19,8

Maße cm

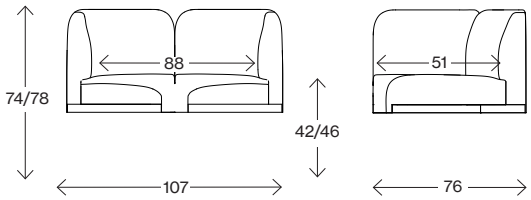

Bail Corner 90°, Runden

Gewicht (kg)	21,4

Fakten

Bail

Maße cm

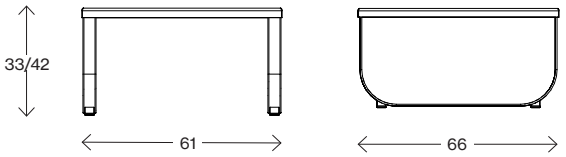

Bail table 61x66

Gewicht (kg) 14,2

Maße cm

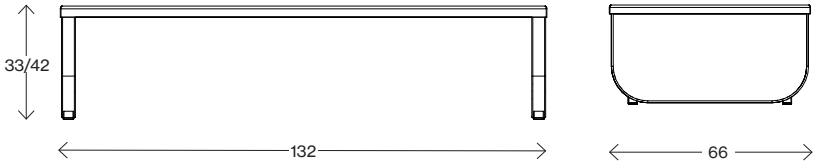

Bail table 132x66

Gewicht (kg) 21,4

Maße cm

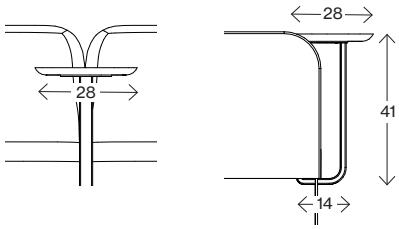

Bail Coffe table Ø 28

Gewicht (kg) 2,4

Maße cm

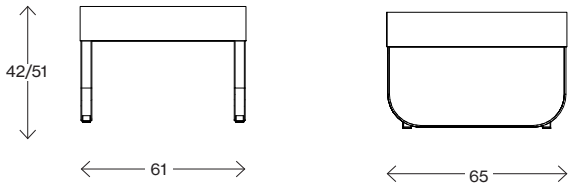

Bail Garden

Gewicht (kg) 17,6

Innentopf 10 cm hoch, aus vakuumgeformtem ABS-Kunststoff.

JOHANSON

Johanson Design AB | Anders Anderssons Väg 7 | 285 35 Markaryd | Sweden
Tel +46–433 725 00 | www.johansondesign.de